EN60598 IK08 IP66 RoHS CE **RIM 2048 07 757 R3 600 9006 0 * xx**

RIMANO

Aufgrund modernster LED-Technik, bewährter Technologien in der Straßenbeleuchtung und dem gewichtsreduzierten Leuchtenkörper, passt sich die LED Straßenleuchte RIMANO bestmöglich an die jeweilige Beleuchtungssituation an. Die RIMANO ist dadurch nicht nur nur kosten- und energieeffizienter sondern erleichtert auch die Handhabung bei Montage und Wartung.

Technische Daten

Material	AlSi12, Haube: Polycarbonat (AlSi12 auf Anfrage)
Leuchtenfarbe	RAL 9006
Optik Abdeckung	gehärtetes Sicherheitsglas
Anwendung / Optik	schmale Straße / R3
LED Lebensdauer	L80 > 100 000 h
SDCM	MacAdam 5
Montage	Mastansatz / Mastaufsatz kombiniert
Zopfdurchmesser	42 / 60 / 76 mm (bei Bestellung angeben)
Neigung	+ 10° bis -20°/ +-20°, verstellbar in 5° Schritten
Gewicht	11,1 kg
Windangriffsfläche	0,075 m²
Einsatztemperatur	-40°C bis +35°C
Betriebsspannung	220 - 240 VAC 50/60 Hz

Lichtverteilung

RIM 2048 757 R3 600

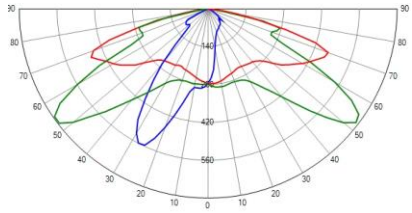

mehr auf der Webseite

Spezifische Daten

Farbtemperatur	5700 K
CRI	75
Systemlichtstrom	9840 lm
Anschlussleistung	89,6 W
Ø 0 h - 100 000 h	89,6 W
> 80 000 h	89,6 W
Lichtausbeute	110 lm/W
LED Strom	600 mA
cos Phi	0,93
Treiberbezeichnung	TR90
Überspannungsschutz	10kV / 6 kV [1]
Anlaufstrom	57 A

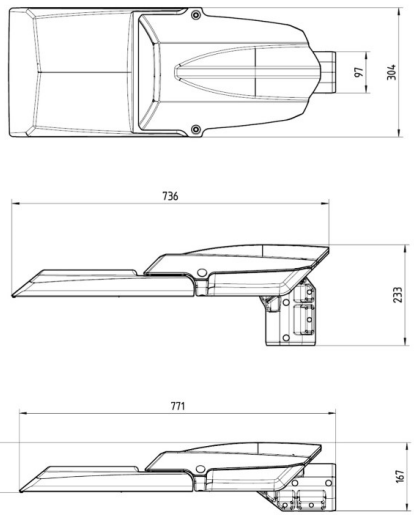

Abmessungen in mm

* Funktionen (mehr auf Anfrage)
21 on / off
25 Luna Dimmer
33 Dali integriert

alle Werte bei Ta=25°

[1] *Common Mode / Differential Mode*

SWARCO FUTURIT Verkehrssignalsysteme GesmbH
Vertrieb I Technik I Verwaltung, Mühlgasse 86, A-2380 Perchtoldsdorf, Austria, T. +43-1-8957924, F. +43-1-8942148
Produktion I Einkauf, Manfred-Swarovski-Straße 1, A-7343 Neutal, Austria, T. +43-2618-20025-0, F. +43-2618-20025-50
E: office.futurit@swarco.com, www.swarco.com

Änderungen, technische Irrtümer und Druckfehler vorbehalten