EN60598 IK08 IP66 **LUN 1048 P6 740 O7 600 9006 0 * yy**

LUNIA

LUNIA steht für ein modernes, zeitloses Design. Mit ihrer Formgebung und Individualität hebt sie sich von der Masse ab und setzt auf einen sehr hohen Wiedererkennungswert. Höchste technische Ansprüche und Design vereint in einem qualitativ hochwertigen Produkt.

Technische Daten

Material	AlSi12-LM6
Leuchtenfarbe	RAL 9006
Optik Abdeckung	gehärtetes Sicherheitsglas
Anwendung / Optik	schmale Straße -S / O7
LED Lebensdauer	L80 B10 > 100 000 h
SDCM	MacAdam 5
Montage	Mastaufsatz
Zopfdurchmesser	60 mm
Neigung	±3°, einstellbar
Gewicht	9 kg
Windangriffsfläche	0,079 m²
Einsatztemperatur	-40°C bis +35°C
Betriebsspannung	220 - 240 VAC 50/60 Hz

Lichtverteilung

LUN 1048 740 O7 600

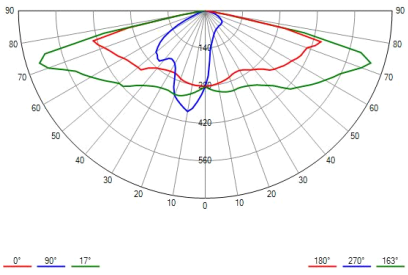

mehr auf der Webseite

Spezifische Daten

Farbtemperatur	4000 K
CRI	75
Systemlichtstrom	9370 lm
Anschlussleistung	88,7 W
Ø 0 h - 100 000 h	93,4 W
> 100 000 h	98 W
Lichtausbeute	106 lm/W
LED Strom	600 mA
cos Phi	0,97
Treiberbezeichnung	Td120
Überspannungsschutz	10 kV / 6 kV [1]
Anlaufstrom	50 A

* Funktionen (mehr auf Anfrage)
41 on / off
45 Luna Dimmer
53 Dali integriert

alle Werte bei Ta=25°

[1] *Common Mode / Differential Mode*

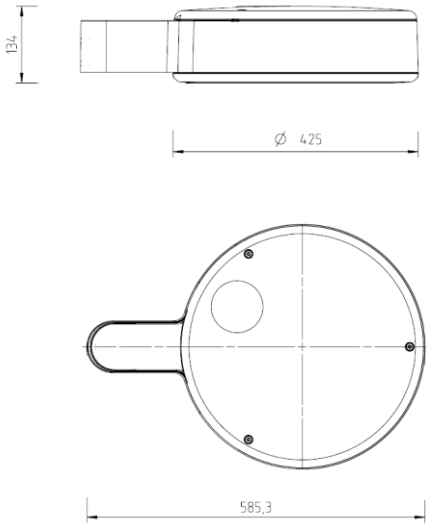

Abmessungen in mm

SWARCO FUTURIT Verkehrssignalsysteme GesmbH
Vertrieb I Technik I Verwaltung, Mühlgasse 86, A-2380 Perchtoldsdorf, Austria, T. +43-1-8957924, F. +43-1-8942148
Produktion I Einkauf, Manfred-Swarovski-Straße 1, A-7343 Neutal, Austria, T. +43-2618-20025-0, F. +43-2618-20025-50
E: office.futurit@swarco.com, www.swarco.com

Version 7.190219

Änderungen, technische Irrtümer und Druckfehler vorbehalten