EN60598 IK08 IP66 RoHS **LUN 1024 S4 740 O2 600 9006 0 * yy**

LUNIA

LUNIA steht für ein modernes, zeitloses Design. Mit ihrer Formgebung und Individualität hebt sie sich von der Masse ab und setzt auf einen sehr hohen Wiedererkennungswert. Höchste technische Ansprüche und Design vereint in einem qualitativ hochwertigen Produkt.

Technische Daten

Material	AlSi12-LM6
Leuchtenfarbe	RAL 9006
Optik Abdeckung	gehärtetes Sicherheitsglas
Anwendung / Optik	nasse Straße / O2
LED Lebensdauer	L80 B10 > 100 000 h
SDCM	MacAdam 5
Montage	Mastansatz
Zopfdurchmesser	48 mm
Neigung	±3°, einstellbar
Gewicht	9,5 kg
Windangriffsfläche	0,065 m²
Einsatztemperatur	-40°C bis +35°C
Betriebsspannung	220 - 240 VAC 50/60 Hz

Lichtverteilung

LUN 1024 740 O2 600

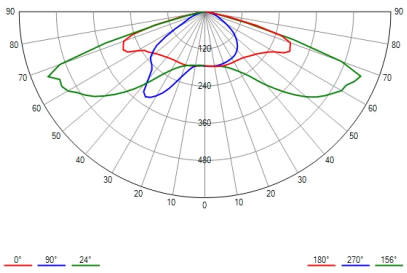

mehr auf der Webseite

Spezifische Daten

Farbtemperatur	4000 K
CRI	75
Systemlichtstrom	4990 lm
Anschlussleistung	44,8 W
Ø 0 h - 100 000 h	47 W
> 100 000 h	49,3 W
Lichtausbeute	111 lm/W
LED Strom	600 mA
cos Phi	0,99
Treiberbezeichnung	Td60
Überspannungsschutz	10 kV / 6 kV [1]
Anlaufstrom	32 A

* Funktionen (mehr auf Anfrage)
41 on / off
45 Luna Dimmer
53 Dali integriert

alle Werte bei Ta=25°

[1] *Common Mode / Differential Mode*

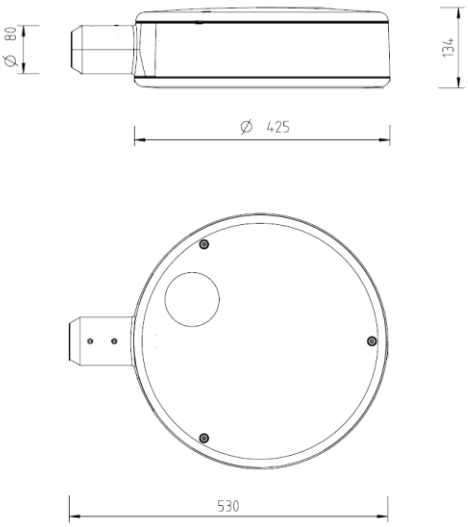

Abmessungen in mm

SWARCO FUTURIT Verkehrssignalsysteme GesmbH
Vertrieb I Technik I Verwaltung, Mühlgasse 86, A-2380 Perchtoldsdorf, Austria, T. +43-1-8957924, F. +43-1-8942148
Produktion I Einkauf, Manfred-Swarovski-Straße 1, A-7343 Neutal, Austria, T. +43-2618-20025-0, F. +43-2618-20025-50
E: office.futurit@swarco.com, www.swarco.com

Version 7.190219

Änderungen, technische Irrtümer und Druckfehler vorbehalten